PART.1 UNIONE SCATOLARE 120x80x3 - parete in c.a.
Scala 1:5
Saldature b = 6 mm

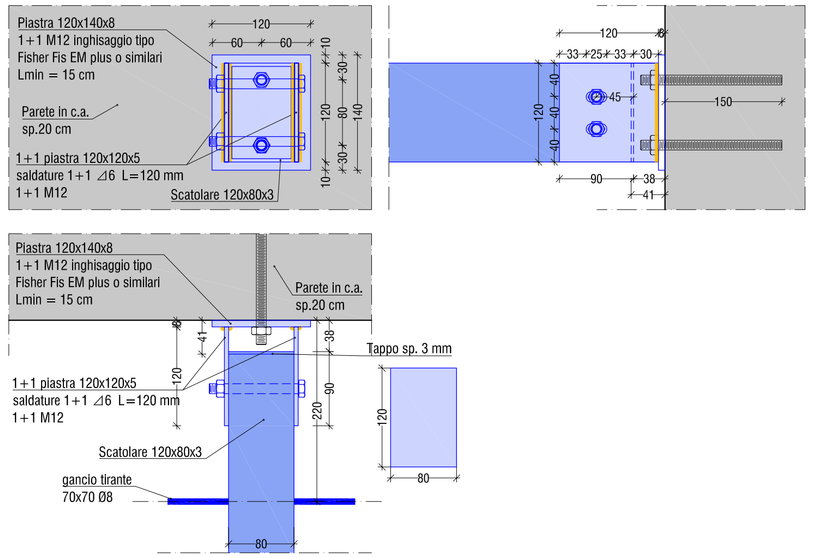

PART.6a UNIONE CAVO PER RETE INERBIMENTO
Scala 1:5
Saldature b = 4 mm

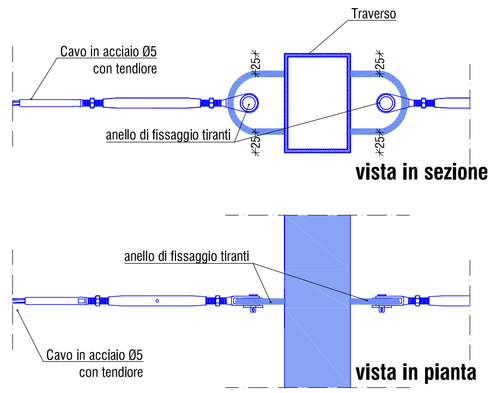

PART.6b UNIONE CAVO PER RETE INERBIMENTO
Scala 1:5
Saldature b = 4 mm

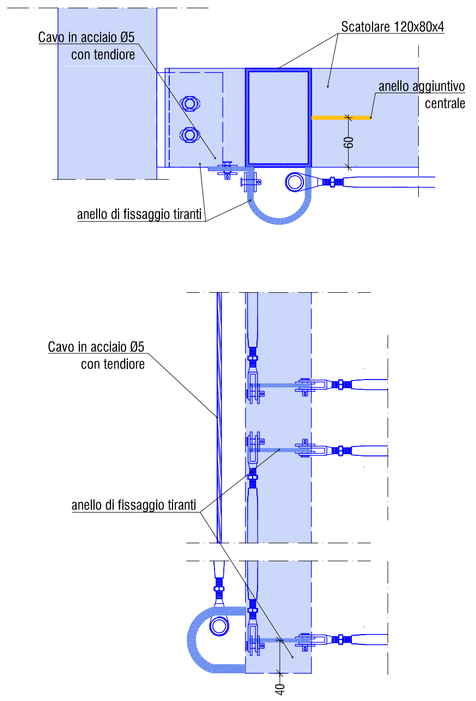

PART.4 UNIONE DI MONTANTE A PARETE
E PART. 4a RITEGNI IN ALTEZZA (ogni 60 cm)(n.3)
Scala 1:5
Saldature b = 6 mm

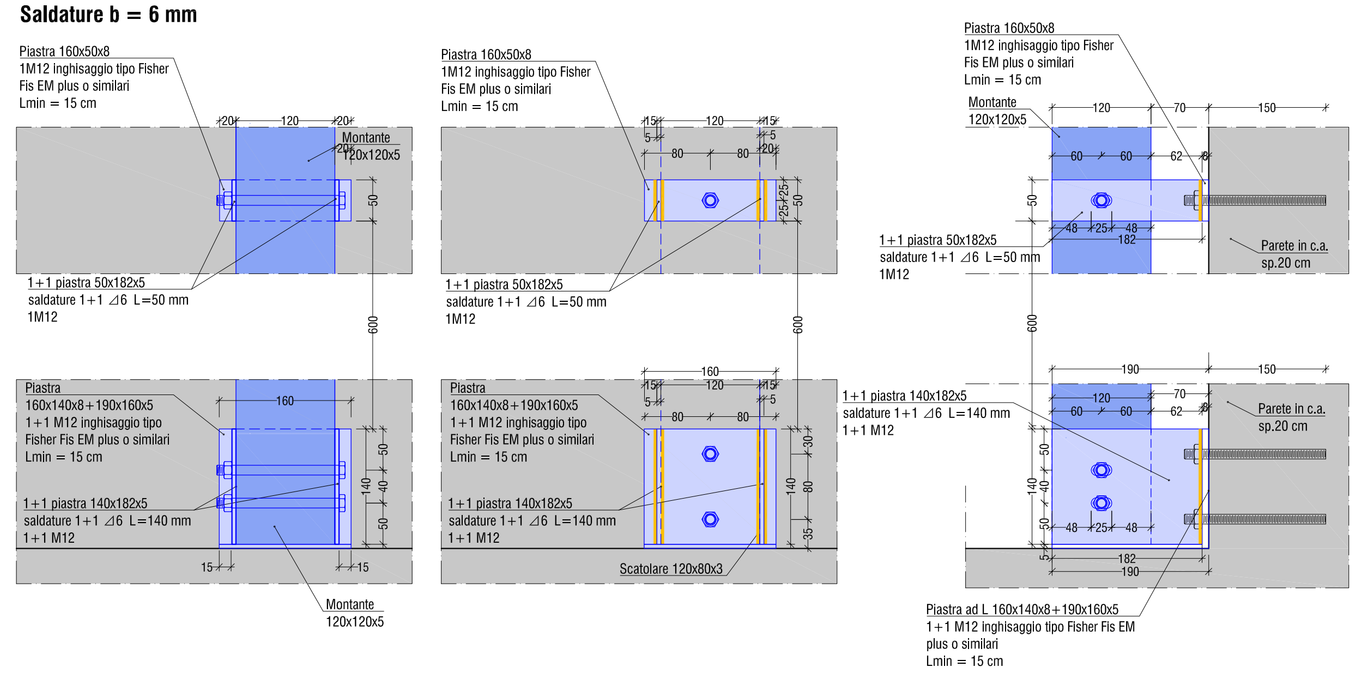

PART. 2 UNIONE DI TESTA
Scala 1:5
Saldature b = 6 mm

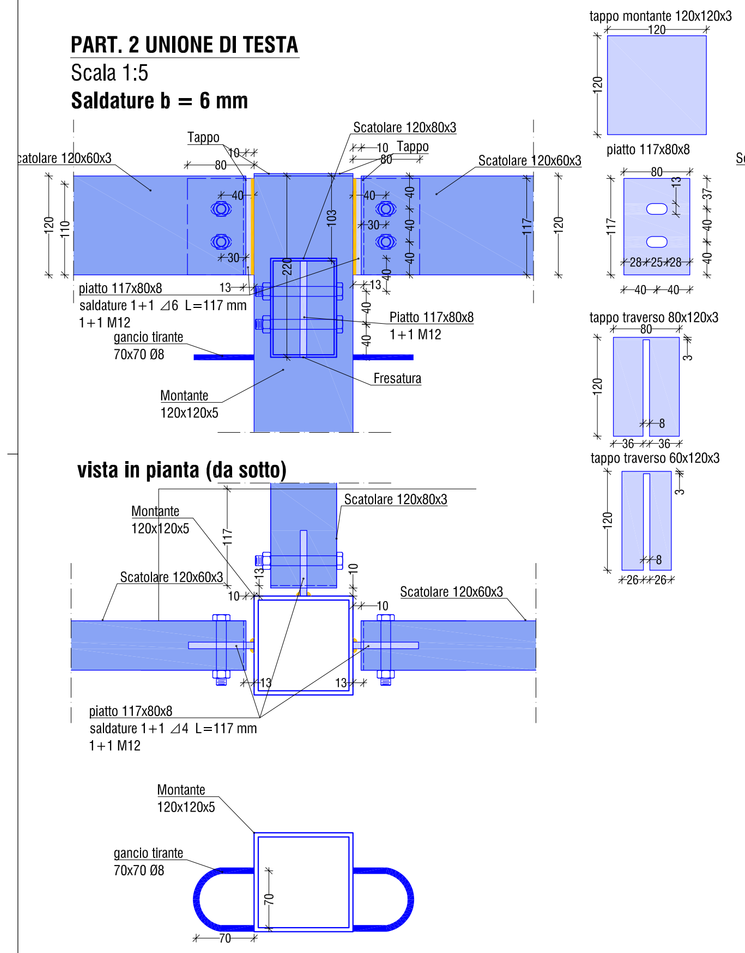

PART. 2a UNIONE TRAVERSI
Scala 1:5
Saldature b = 6 mm

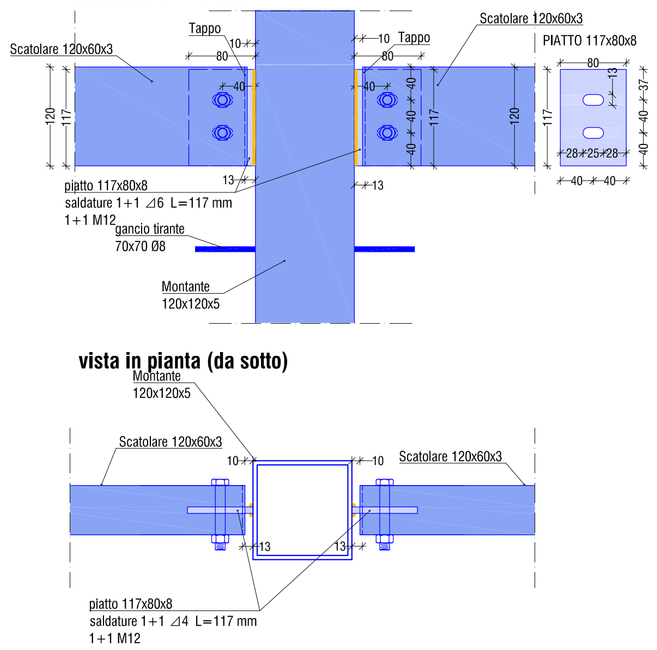

PART. 2x UNIONE DI TESTA M9
Scala 1:5
Saldature b = 6 mm

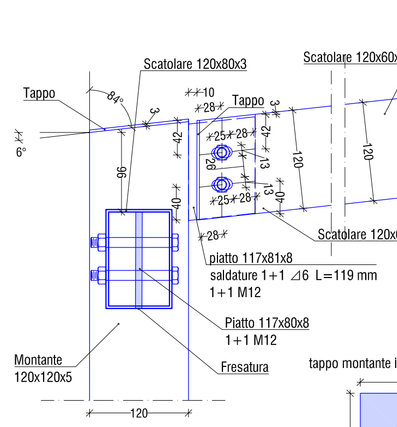

PART. 2y UNIONE DI TESTA M10
Scala 1:5
Saldature b = 6 mm

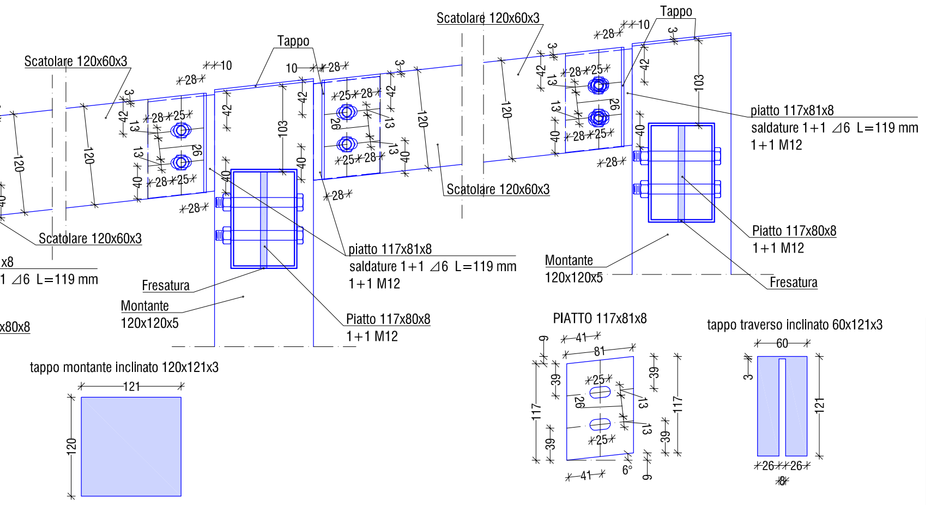

PART. 2z UNIONE DI TESTA M11
Scala 1:5
Saldature b = 6 mm

N.B.2: Le misure riportate nel presente progetto sono da verificare in fase di cantierizzazione delle opere da parte della ditta esecutrice in collaborazione con la DLL architettonici e strutturali

Materiali:
Acciaio in profilati e piastre S235 zincati totalmente (interno e esterno)
Acciaio in barre B450 C
CLS classe C25/30 N/mm² - XC2

Collegamenti:
Saldatura II classe UNI 5132
Bulloni classe M8.8

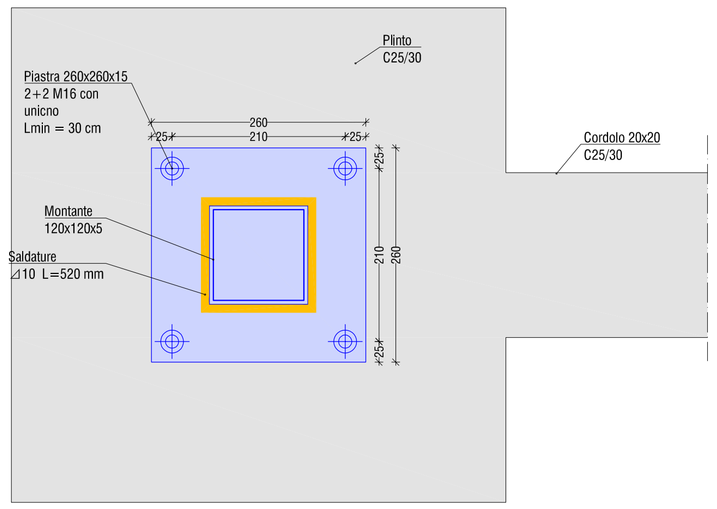

PART.3 UNIONE PENSILINA INGRESSO
Scala 1:5
Saldature b = 6 mm

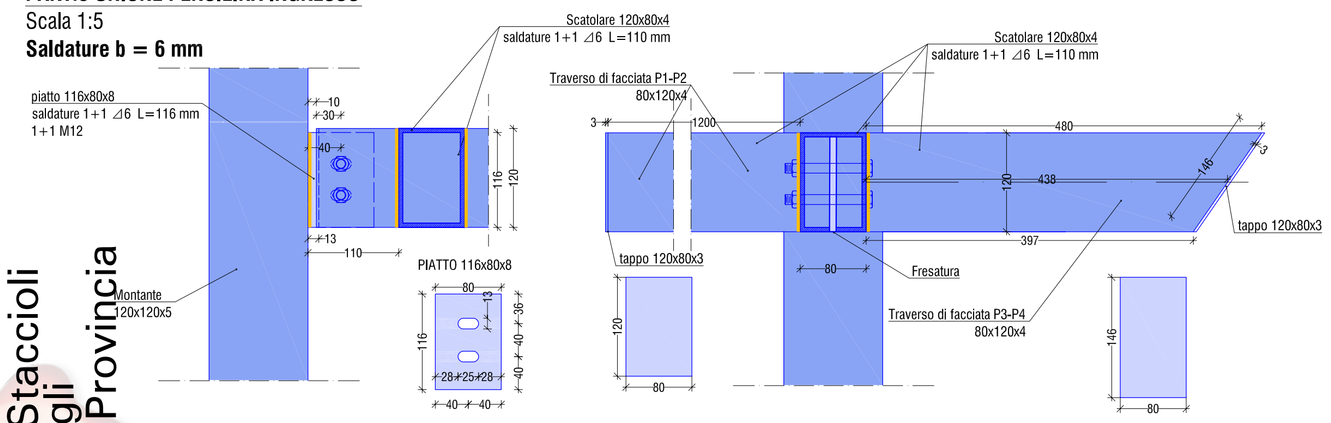

PART.5 UNIONE PILASTRO - PLINTO
Scala 1:5
Saldature b = 10 mm

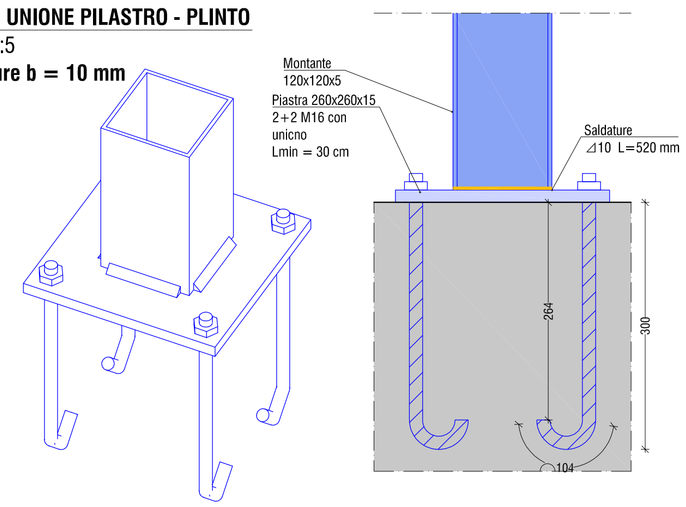

COMUNE DI FIRENZE
DIREZIONE AMBIENTE

INVERDIMENTO DI PARETI DI EDIFICI PUBBLICI

Intervento di sviluppo degli spazi verdi urbani ai sensi della L. 10/2013

C.O. 210138-220377 _ CUP H11B21003530007

Responsabile Unico di Progetto
Arch. Irene Romagnoli

Progetto Architettonico (Comune di Firenze - Direzione Ambiente)
Arch. Mariacarla Lo Guasto
Arch. Gabriele Frisone
Ing. Francesco Nocchi

Progetto Strutturale
Studio ABS Ingegneria
Dott. Ing. Simone Staccioli

Inquadramento
quartiere: **Q3**
edificio pubblico: **Secondaria di Primo Grado - SAURO PAPINI**
indirizzo: **via Ser Lapo Gavacciani 7**

OGGETTO TAVOLA	SCALA	TAVOLA n.
esecutivi strutturali PARTICOLARI ESECUTIVI	**varie**	**7S PA**
		AGOSTO 2025

Firmato digitalmente da
Simone Staccioli
CN = Simone Staccioli
O = Ordine degli Ingegneri della Provincia di Firenze
C = IT