Prospetto frontale

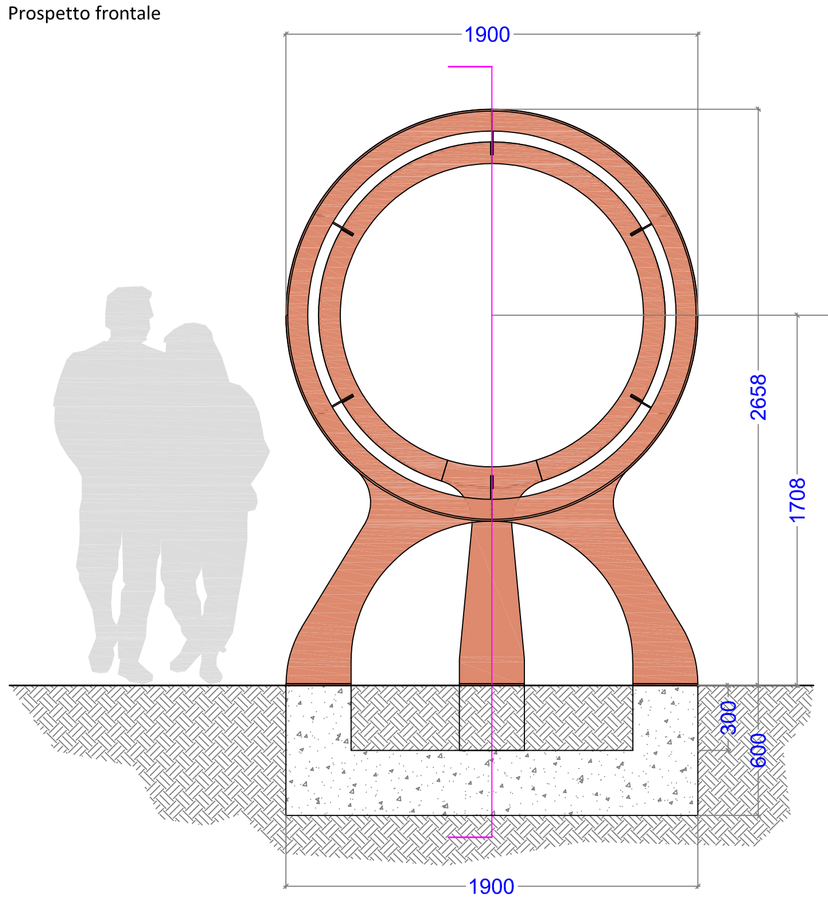


Sezione

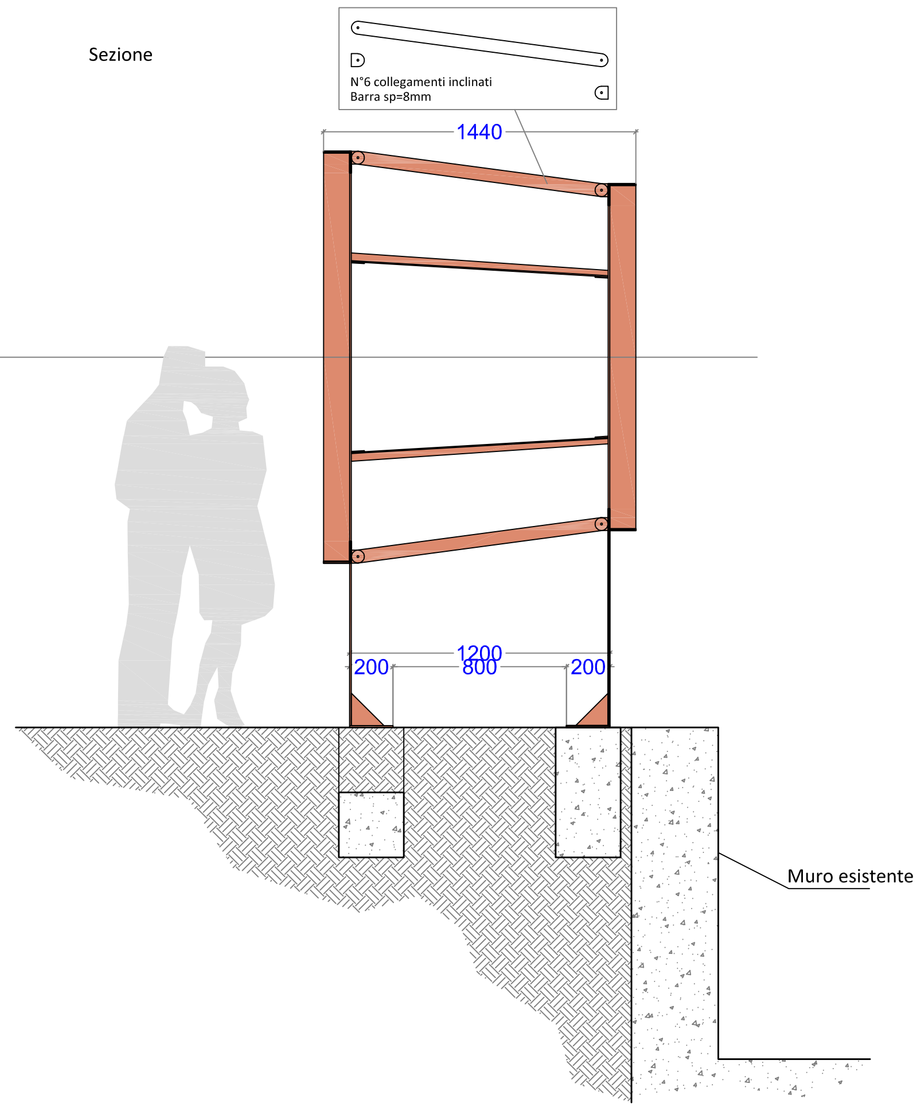


Pianta fondazione

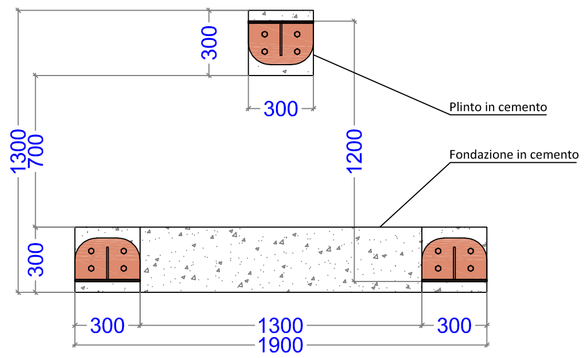


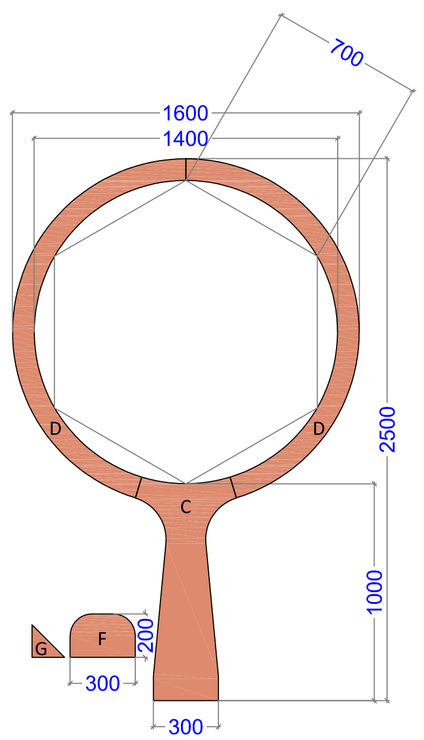


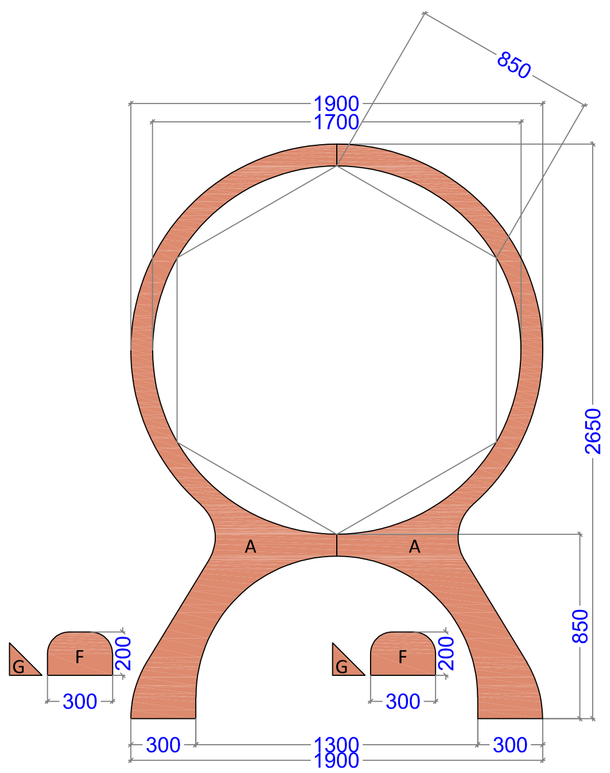


COMUNE DI FIRENZE
DIREZIONE AMBIENTE

"ACCORDO QUADRO - RECUPERO DI AREE INESITATE AI FINI DELL'INCREMENTO DEL PATRIMONIO ARBOREO, DELLE DOTAZIONI DI VERDE PUBBLICO E DELL'AVVIO DELLA GESTIONE DA PARTE DELLA DIREZIONE AMBIENTE AI SENSI DELLA DG N. 331/2018 (ANNO 2021)"

**C.O. 200063**

**Affidamento Diretto per Opere di Carpenteria Metallica**

**Responsabile unico del procedimento:**
Dott. Agr. Cecilia Cantini

CECILIA CANTINI
Firmato digitalmente da: Cecilia Cantini
Data: 2021.12.17 12:47:00 CET

# Allegato 1 - Dettagli Architettonici Cannocchiale

**scala 1:20**