LAY-OUT STATO ATTUALE PIANO PRIMO – RIMOZIONI IMP. CLIMATIZZAZIONE DISTR. IDRICA (scala 1:100)

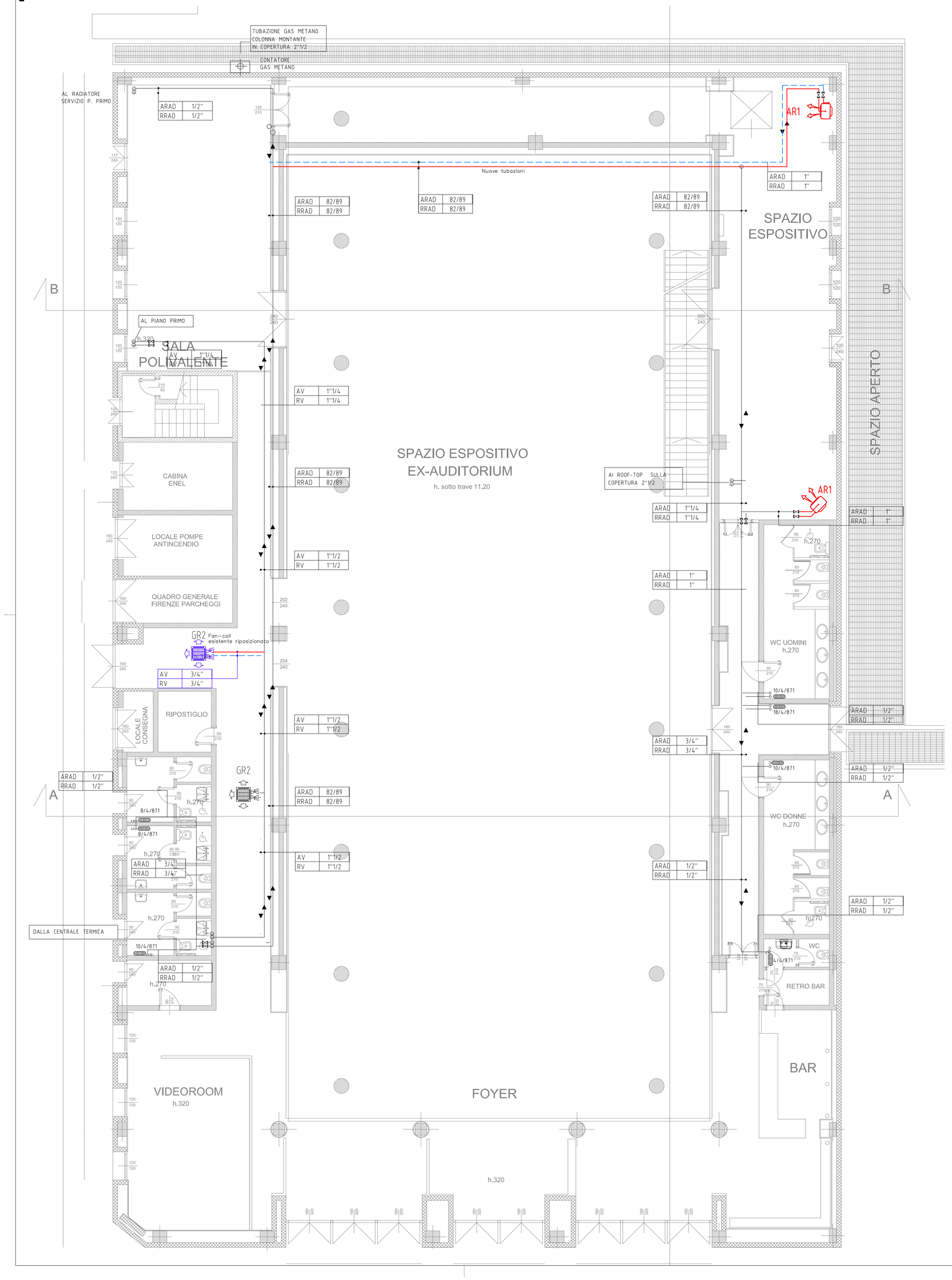

LEGENDA TUBAZIONI RISCALDAMENTO

	TUBAZIONI MANDATA ACQUA CALDA CIRCUITO RISCALDAMENTO ALTA TEMPERATURA 70/60°C – RADIATORI
	TUBAZIONI MANDATA ACQUA CALDA CIRCUITO RISCALDAMENTO ALTA TEMPERATURA 70/60°C – RADIATORI
	TUBAZIONI ACQUA FREDDA CIRCUITO SANITARIO
	TUBAZIONI ADDUZIONE GAS METANO
	INDICAZIONE DI VARIAZIONE DI QUOTA DI TUBAZIONE: COLONNA ASCENDENTE / DISCENDENTE / PASSANTE
	INDICAZIONE DI VARIAZIONE DI QUOTA DI TUBAZIONE: SALITA / CALATA / STACCO (DERIVAZIONE)

LEGENDA COLORI

SIMBOLO	DESCRIZIONE
	IMPIANTI ESISTENTI DA MANTENERE / RIPRISTINARE
	IMPIANTI ESISTENTI DA RIPOSIZIONARE
	IMPIANTI ESISTENTI DA RIMUOVERE

LEGENDA TUBAZIONI

SIMBOLO	DESCRIZIONE
AS	TUBAZIONE CIRCUITI SPRINKLER
AM	TUBAZIONE CIRCUITI IDRANTI
AA	TUBAZIONE ASPIRAZIONE VASCA ANTINC.
AFM	TUBAZIONE ACQUA FREDDA MERCATO
AFA	TUBAZIONE ACQUA FREDDA AUDITORIUM
AVA	ALIMENTAZIONE ACQUA VASCA ANTINCEN.
AR	ANDATA CIRCUITO ACQUA REFRIGERATA
RR	RITORNO CIRCUITO ACQUA REFRIGERATA
ARAD	ANDATA CIRC. AEROTERMI/RADIAT./ROOF-TOP
RRAD	RITORNO CIRC. AEROTERMI/RADIAT./ROOF-TOP
AV	ANDATA CIRCUITO VENTILCONVETTORI
RV	RITORNO CIRCUITO VENTILCONVETTORI
AB	ANDATA CIRCUITO BATTERIE UTA
RB	RITORNO CIRCUITO BATTERIE UTA

LEGENDA APPARECCHIATURE CANALIZZAZIONI

- TIPO DIFFUSORE / PORTATA ARIA mc/h
- DIFFUSORE DI MANDATA ARIA DEL TIPO MICROFORATO AD ALTA INDUZIONE IDONEO PER INSTALLAZIONE A VISTA, IN ACCIAIO ZINCATO DIM: ⌀900 mm (LIVELLO SONORO AMBIENTE 25–30 dB)
- DIFFUSORE AD EFFETTO ELICOIDALE ESISTENTE CON ALETTE ORIENTABILI COMPLETO DI CASSETTA IN LAMIERA DI ACCIAIO SMALTATA A TENUTA; SERRANDA DI TARATURA, DIM. 400x400 ATTACCHI FLESSIBILI ⌀ 180 mm, LUNGHEZZA 1,5 – 2 m LIVELLO SONORO AMBIENTE 25–30 dB
- BOCCHETTA DI IMMISSIONE/RIPRESA ARIA A BARRE FRONTALI FISSE A DEFLESSIONEO', COSTRUITA IN ALLUMINIO ANODIZZATO VERNICIATO, COMPLETA DI RACCORDO E CONTROTELAIO IN ACCIAIO ZINCATO PER INSTALLAZIONE A FILO MURO SENZA CORNICE DIM. 1400(H)x800(L) mm LIVELLO SONORO AMBIENTE 25–30 dB
- BOCCHETTA DI IMMISSIONE/RIPRESA ARIA A BARRE FRONTALI FISSE A DEFLESSIONEO', COSTRUITA IN ALLUMINIO ANODIZZATO VERNICIATO, COMPLETA DI RACCORDO E CONTROTELAIO IN ACCIAIO ZINCATO PER INSTALLAZIONE A FILO MURO SENZA CORNICE DIM. 700(H)x300(L) mm LIVELLO SONORO AMBIENTE 25–30 dB
- SILENZIATORE DA CANALE SEZ. RETTANGOLARE ATTENUAZIONE SONORA DI 11,4 dB(A), CON SEZIONE TALE DA SODDISFARE I REQUISITI ACUSTICI RICHIESTI E LE PERDITE DI CARICO DI PROGETTO
- UNITA' ROOF-TOP ESISTENTE MARCA CLIMAVENETA CON CONDENSAZIONE AD ARIA , VENTILATORI DI TIPO CENTRIFUGO CON REGOLAZIONE CONTINUA DELLA VELOCITA', POT. FRIGORIFERA 148,0 kW POT. ELETTRICA ASSORBITA 39,2 kW PORTATA ARIA 23.000 mc/h
- POMPA DI CALORE REVERSIBILE DEL TIPO ARIA/ACQUA COMPLETA DI MODULO IDRONICO E COMPRESSORI TIPO "SCROLL", DIMENSIONI MAX: 1790(H)x1102(L)X824(P) mm, ALIMENTAZIONE: TRIFASE 380–400V, 50 Hz, PESO IN FUNZIONE 295 Kg, MARCA CARRIER MOD. 30RQ O EQUIVALENTE PER CARATTERISTICHE E PRESTAZIONI
- GRIGLIA DI TRANSITO DIM. 400x150
- SERRANDA TAGLIAFUOCO A RIARMO MANUALE
- SERRANDA DI REGOLAZIONE CON COMANDO MANUALE
- CANALIZZAZIONE FLESSIBILE CIRCOLARE COIBENTATA, RESISTENZA AL FUOCO CLASSE 1, AVENTE DIAMETRO EQUIVALENTE ALL'ANEMOSTATO/VALVOLA DI ESTRAZIONE SERVITO

N.B. PREVEDERE INSERIMENTO DI SPORTELLI PER L'ISPEZIONE E LA PULIZIA DELLE CANALIZZAZIONI DI MANDATA E RIPRESA DIMENSIONI 300x100 mm. LA LORO POSIZIONE SARA' DEFINITA IN FASE ESECUTIVA CON LA D.L.

DISEGNO NON RILEVANTE AI FINI ARCHITETTONICI
VERIFICARE LE MISURE EFFETTIVE E LE SITUAZIONI PARTICOLARI DI INSTALLAZIONE IN LOCO

- NOTA "A": BOCCHETTE DI RIPRESA NELLE AULE INSTALLATA A CIRCA 250 mm DAL PAVIMENTO
- NOTA "B": CANALIZZAZIONI CIRCOLARI IN ACCIAIO ZINCATO ED ACCESSORI CERTIFICATI CON TENUTA IN CLASSE "C" SECONDO "EUROVENT"
- RIVESTIMENTO COIBENTE CANALIZZAZIONI DI MANDATA/ESTRAZIONE ARIA CORRENTI ALL'INTERNO DEL CONTROSOFFITTO CLASSE "A"

N.B. LE MISURE DEI CANALI SONO RIFERITE ALLA SEZIONE INTERNA, ESCLUSE COIBENTAZIONE DI 25 mm

LEGENDA VENTILCONVETTORI E UNITA' CLIMATIZZANTI ESISTENTI

TIPO	RAFFREDDAMENTO TEMP. H2O (C°)	RAFFREDDAMENTO PORTATA H2O (L/h)	RAFFREDDAMENTO RESA (W)	RISCALDAMENTO TEMP. H2O (C°)	RISCALDAMENTO PORTATA H2O (L/h)	RISCALDAMENTO RESA (W)	PORTATA ARIA (mc/h)	POTENZA SONORA dB(A)	DIAMETRO ATTACCO Fe
GR2	8	690	2100	50	690	3850	490	41	1"

LEGENDA LAME D'ARIA E AEROTERMI

TIPO	RISCALDAMENTO TEMP. H2O (C°)	RISCALDAMENTO PORTATA H2O (L/h)	RISCALDAMENTO RESA (W)	PORTATA ARIA (mc/h)	POTENZA SONORA dB(A)	DIMENSIONI LINEARI (mm)	DIAMETRO ATTACCHI (Ø)
AR1	70	860	10000	1560	56	/	3/4"

LEGENDA TUBAZIONI

AR	ANDATA CIRCUITO ACQUA REFRIGERATA
RR	RITORNO CIRCUITO ACQUA REFRIGERATA
ARAD	ANDATA CIRC. AEROTERMI/RADIAT./ROOF-TOP
RRAD	RITORNO CIRC. AEROTERMI/RADIAT./ROOF-TOP
AV	ANDATA CIRCUITO VENTILCONVETTORI
RV	RITORNO CIRCUITO VENTILCONVETTORI
AB	ANDATA CIRCUITO BATTERIE UTA
RB	RITORNO CIRCUITO BATTERIE UTA

TABELLA ISOLAMENTO TUBAZIONI A NORMA D.P.R. 26/08/1993 N.412 ALLEGATO B TABELLA 1

CONDUTTIVITA' TERMICA UTILE DELL'ISOLANTE (W/m °C)	DIAMETRO ESTERNO DELLA TUBAZIONE (mm) <20	DA 20 A 39	DA 40 A 59	DA 60 A 79	DA 80 A 99	>100
0.040	20	30	40	50	55	60

SPESSORI RIDOTTI :
0,5 PER TUBAZIONI ALL'INTERNO DELL' INVOLUCRO EDILIZIO
0,3 PER TUBAZIONI IN LOCALI RISCALDATI

NOTA BENE

- TUTTE LE RESE VENTILCONVETTORI RIPORTATE IN TABELLA SONO CALCOLATE ALLA MEDIA VELOCITA' DEL VENTILATORE E CON TEMPERATURA ARIA ENTRANTE DI 20° IN INVERNO E 26° IN ESTATE

Particolare Staffaggio tubazioni

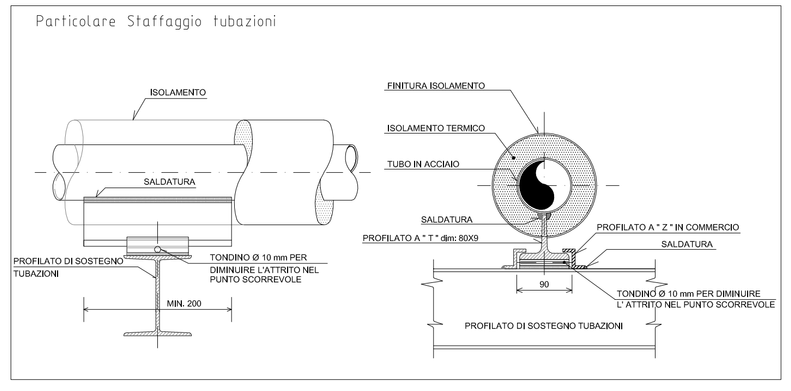

COMUNE DI FIRENZE

DIREZIONE SERVIZI TECNICI

Realizzazione di struttura finalizzata all'esposizione del memoriale di Auschwitz nello spazio EX 3 nell'area di Gavinana
PROGETTO ESECUTIVO
C.O. 160255
Prog. L0498

ME07 – Elaborato grafico Rimozione impianti attuali Tubazioni Piano Terreno

Progettisti:

Architettonico	Strutturale	Imp. Elettrici	Imp. meccanici
Ing. Laura Aprile	Ing. Francesca Piccioli	P.I. Valter Masini	Ing. Simone Ferroni
Geom. Francesca Benvenuti	Ing. Luciano Ruscelli	P.I. Martino Rinzauti	P.I. Lore
Geom. Guido De Felice			
Geom. Filippo Branchi			
P.I. Marco Ronconi			

Il R.U.P.
Ing. Michele Mazzoni

12 Marzo

Documento firmato da:
MAZZONI MICHELE
COMUNE DI FIRENZE01307110484